Гидроцилиндры вариатора Н.065.15.020А

Применяется в гидросистеме управления вариатором мотовила комбайнов "Дон", "Нива", "Енисей".

Рабочий ход плунжера, мм - 25
Номинальное давление, МПа - 6,3
Максимальное давление, МПа - 10,0
Рабочая жидкость - масло М10-$В_2$; М10-$Г_2$; по ГОСТ 8581-78.

Уплотнения:
1.кольцо 035-043-46-2-2 ГОСТ 18829-73 (1шт.)
2.кольцо пыленепроницаемое МГП 80.06.000 (1шт.)

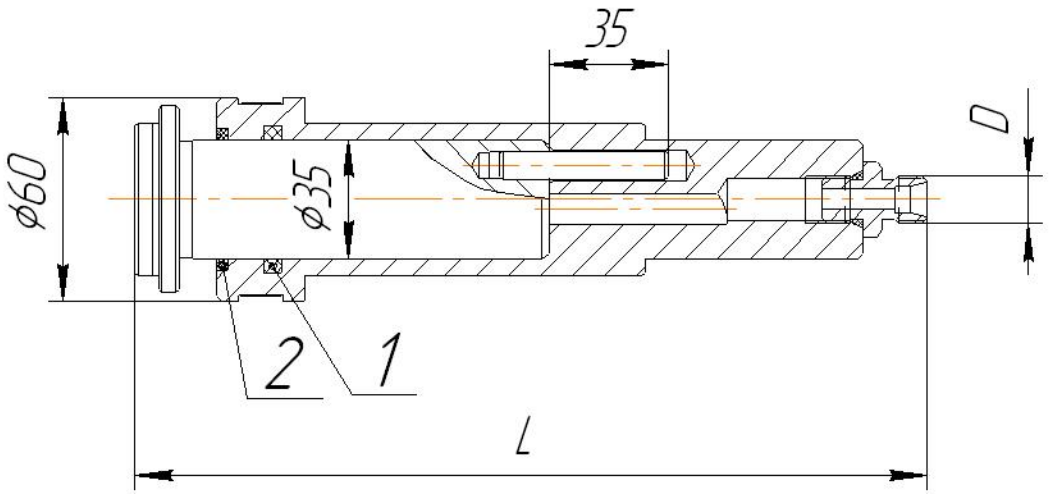

Обозначение	L,мм	D	Масса
Н.065.15.020А	228	М16х1,5-6g	2.4
- 01	228	М14х1,5-6g	2.4
-02	225	М14х1,5-6g	2.3