Гидроцилиндр ЕДЦГ108.000

Предназначены для включения механизма реверса привода наклонной камеры комбайнов "Вектор"

Номинальное давление , МПа - 16
Максимальное давление , МПа - 20
Давление страгивания, МПа, не более 0,5
Давление холостого хода, МПа, не более 0,5
Рабочая жидкость - масло М8-$Г_2$; М10-$В_2$; М10-$Г_2$; по ГОСТ 8581-78 и МГЕ-46В ТУ 38.00.1347-83
Класс герметичности гидроцилиндра - А, ГОСТ 16514-96.
Перепад давления рабочей жидкости между полостями гидроцилиндра при полностью выдвинутом плунжере и расходе рабочей жидкости 30л/мин,МПа не более 1,0
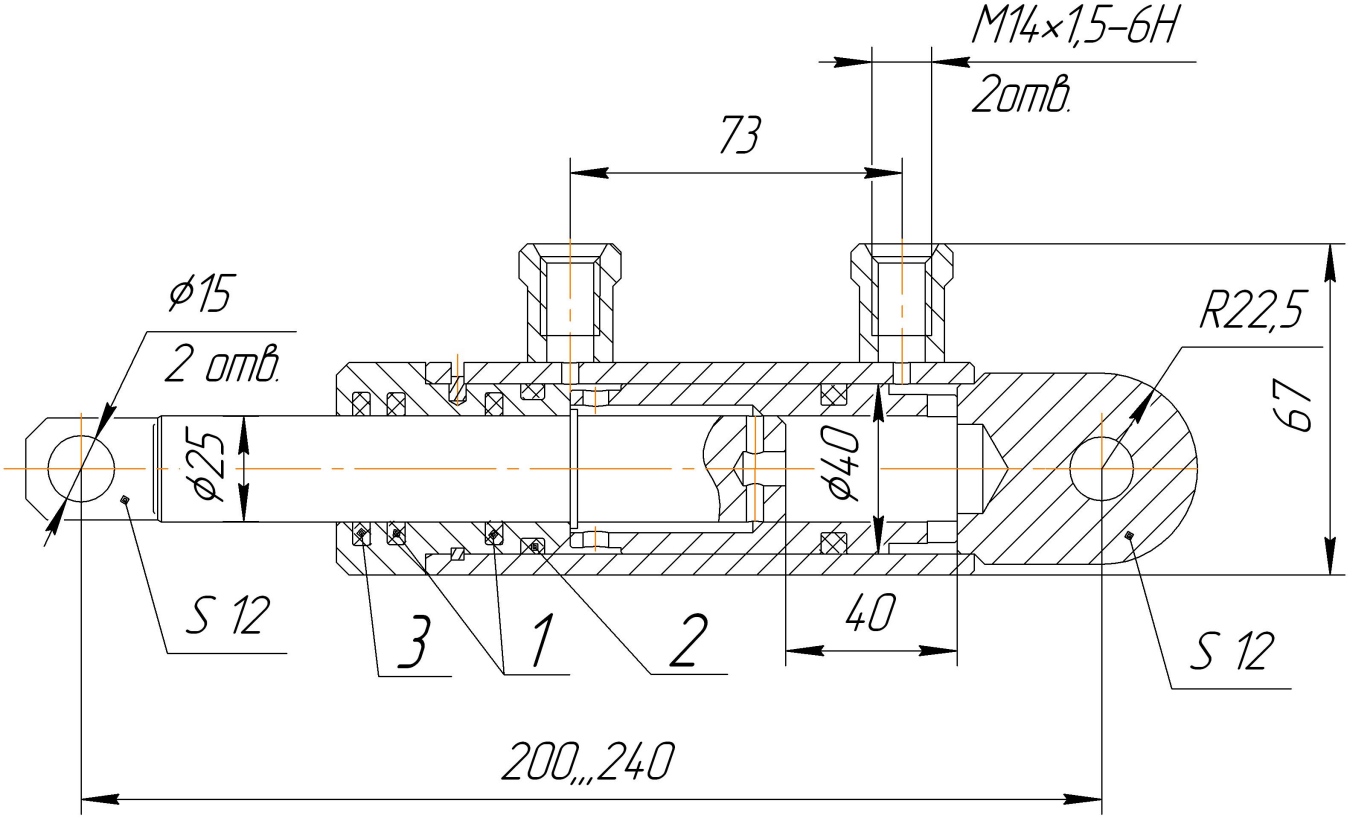
Уплотнение:
1.уплотнение Е01-025-5(2 шт) ТУ2290-001- 48774662-2000
2.кольцо 032-040-46-2-2(2 шт) ГОСТ18829-73
3.грязесъемник Е50-025-5(1шт) ТУ2290-005- 48774662-2002