Гидроцилиндр ЕДЦГ 071.000

Применяется для торможения ведущего моста комбайна "Енисей", "Руслан"

Аналог МК-23М.03.220А

Диаметр поршня, мм - 22
Рабочий ход, мм - 11
Номинальное давление , МПа - 6,3
Максимальное давление , МПа - 10,0
Рабочая жидкость - тормозная жидкость "РОСДОТ4" ТУ 2451-004-36732629-99
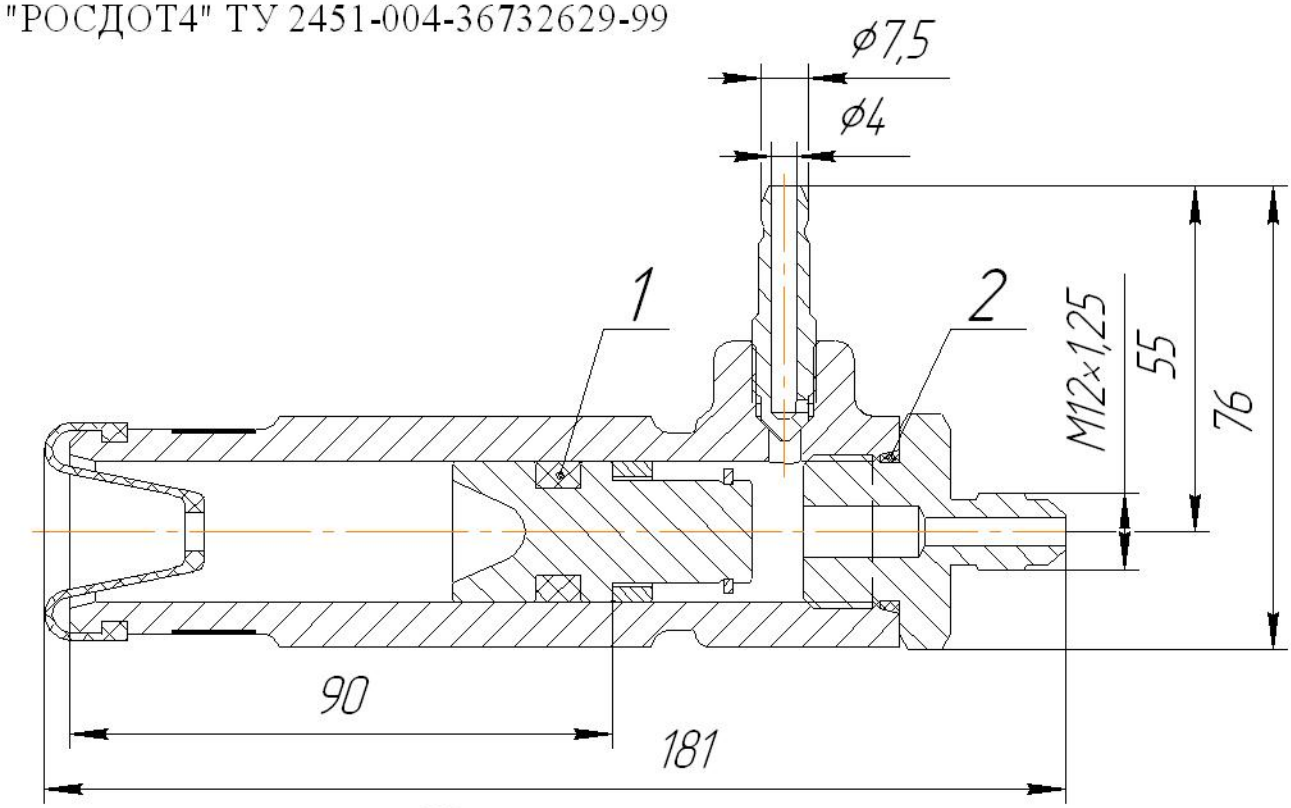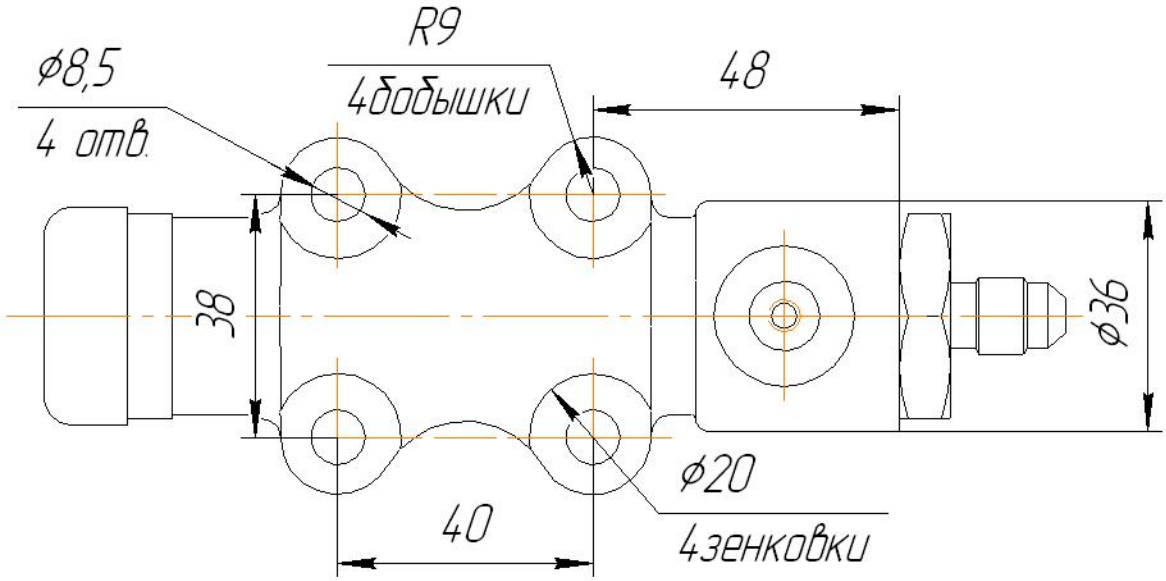
Уплотнения
1. манжета уплотнительная поршня 403-3505033 (1шт.)
2. кольцо ЕДЦГ 071.005 (1шт.)